Bosch - 0611264000 - MARTILLO PERFORADOR 1.150 W;11 J;SD

Martillo perforador SDS max de Bosch para un manejo cómodo durante un uso prolongado Con la garantía y calidad de un referente a nivel mundial como es BOSCH. Somos Distribuidores Autorizados.

Características:
- Altura: 145 mm.
- Largo: 615 mm.
- Ancho: 410 mm.

Colocación
Martillo perforador SDS max de Bosch para un manejo cómodo durante un uso prolongado
Beneficio al usuario
Control de vibración y peso ligero para trabajar sin esfuerzo ni paradas durante mucho tiempo
Duradero gracias a sus componentes de metal robustos y al sistema de lubricación mejorado
Potente motor con una energía de impacto de 8,8 J para una perforación rápida y gran rendimiento de arranque de materialDatos técnicos
Potencia absorbida 1.150 W
Energía de impacto 8,8 J
Número máx. de impactos con velocidad de giro nominal 1.500 3.050 ipm
Velocidad nominal de rotación 170 340 rpm
Peso 6,8 kg
Dimensiones de herramienta (longitud) 485 mm
Dimensiones de herramienta (altura) 260 mm
Portaherramientas SDS max
Dimensiones del embalaje (anchura x longitud x altura) 410 x 615 x 145 mm
Tensión, eléctrica 230 V
Nivel de ruido El nivel de ruido con ponderación A de la herramienta eléctrica presenta los siguientes valores medios: nivel de intensidad acústica dB(A); nivel de potencia acústica dB(A). Incertidumbre K = dB.
Intervalo de perforación
Ø de perforación en hormigón, broca para martillos perforadores, desde 12 mm
Ø de perforación en hormigón, broca para martillos perforadores, hasta 40 mm
Ø de perforación de hormigón, brocas de martillos perforadores 12 40 mm
Ámbito de aplicación óptimo en hormigón, brocas de martillos perforadores 18 32 mm
Ø de perforación de hormigón, brocas para taladros pasantes 45 55 mm
Ø de perforación en hormigón, coronas perforadoras huecas, desde 40 mm
Ø de perforación en hormigón, coronas perforadoras huecas, hasta 90 mm
Ø de perforación en hormigón con coronas perforadoras huecas 40 90 mm
Funciones

BOSCH

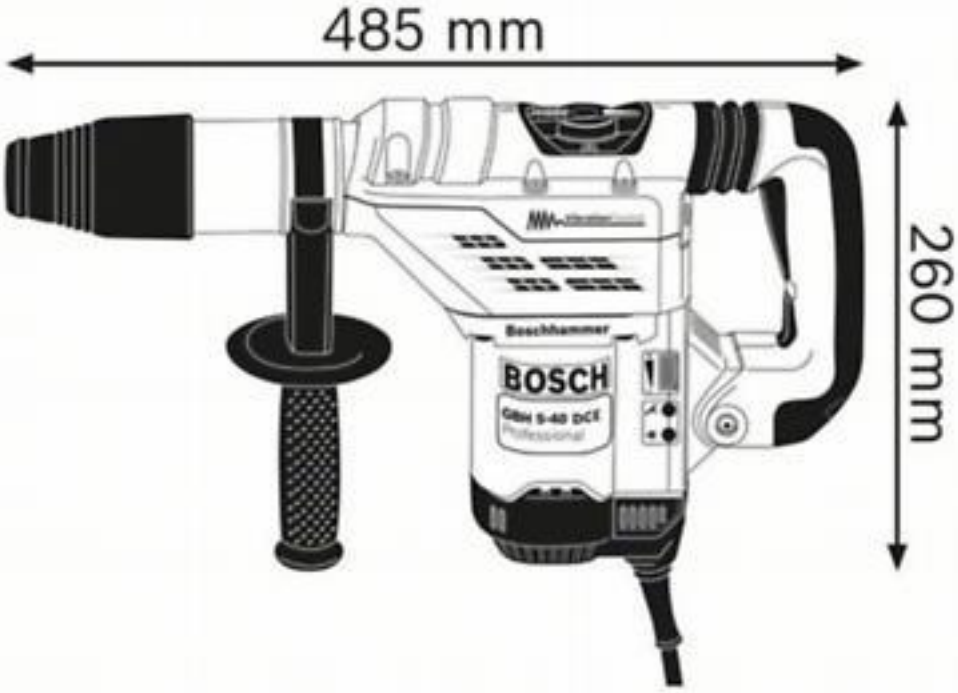
485 mm
260 mm
Boschhammer
BOSCH
GBH 5-40 DCE
Professional